USER MANUAL

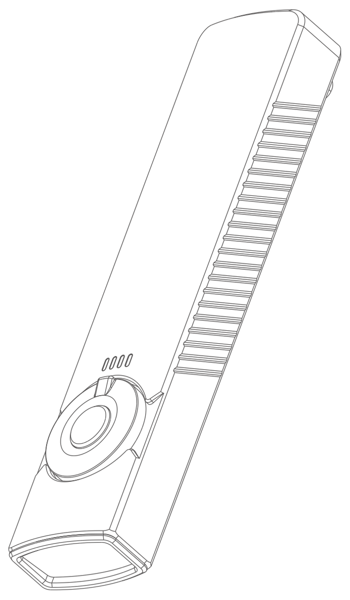

Arkfeld Pro

Three Light Sources Portable EDC Flashlight.

IN THE BOX

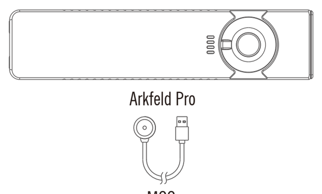

Table 1:
Specifications

COOL WHITE CCT: 5700～6700K CRI:70
NEUTRAL WHITE CCT: 4000～5000K CRI:70

Mode	Output	Runtime
TURBO	1300 lumens (100%)	4min, (32%) 126min
HIGH	420 lumens (100%)	135min, (24%) 12min
MED	100 lumens (100%)	9h45min
LOW	15 lumens (100%)	55h
MOON	1 lumen (100%)	11 days

2,608cd	102m	IPX7
1m	111g/3.92oz	
(L)120*(W)27*(H)16mm (L)4.72*(W)1.06*(H)0.63in	Lithium Polymer Battery 1500mAh 3.7V (5.55Wh)	
Working temperature: 0-45°C	UV Optical Power(Typ.): 900~560mW Max Runtime: 5+310min Wavelength(Typ.): 365nm	
Max Output: 5mW (Class 3R) Max Runtime: 61h Wavelength: 510~530nm	Max Output: 0.39mW (Class1) Max Runtime: 174h Wavelength: 510~530nm	

* Above data are tested per ANSI/PLATO FL 1-2019 standard in Olight's labs for reference.

Table 2:
MCC

Cable length	0.5m
Input	USB-A DC 5V 1A
Output	CC&CV 4.2V 1A
Time to fully charge	About 2.5 hours

Figure 1
Lock/Unlock

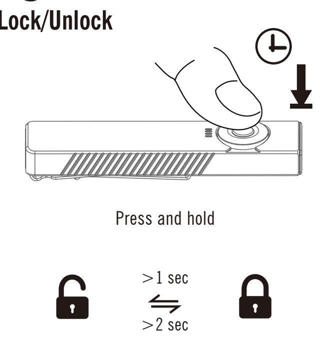

Figure 2
Charging

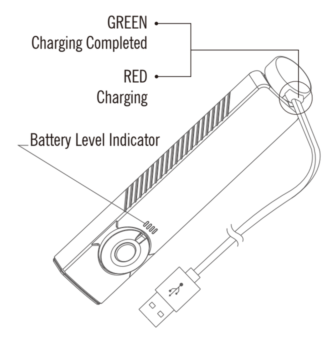

Figure 3
Selector---Switch Mode:

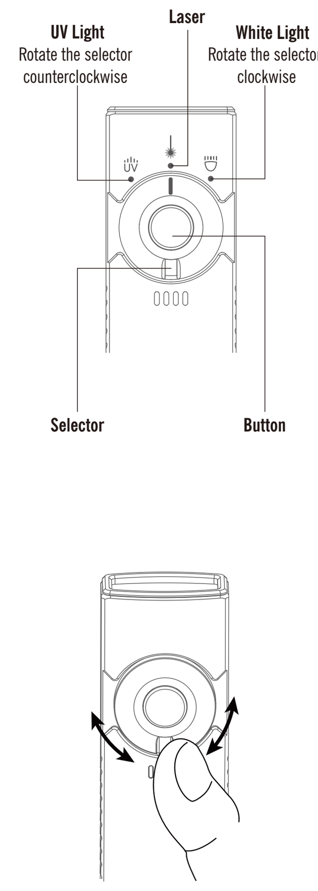

OPERATE IN WHITE LIGHT MODE
Figure 4
ON/OFF

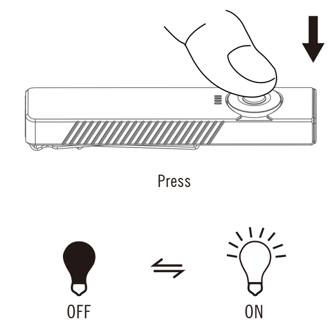

Figure 5
Moonlight

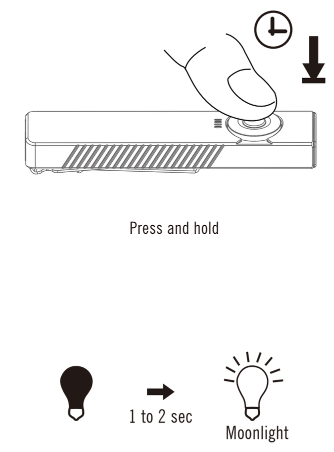

Figure 6
Turbo

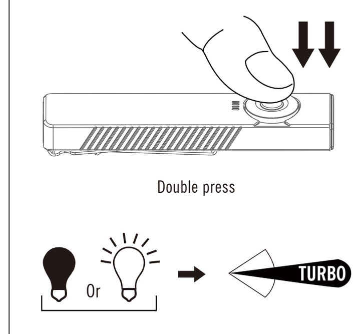

Figure 7
Strobe

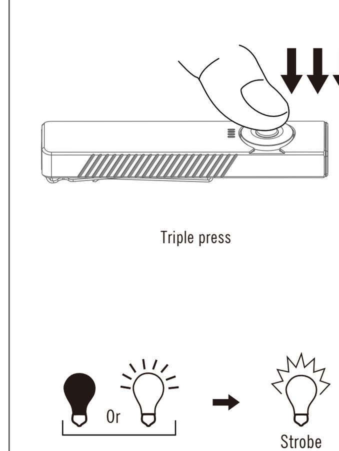

Figure 8
Change Brightness Level

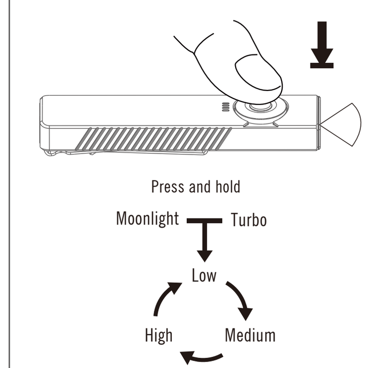

Figure 9
Timed shutdown

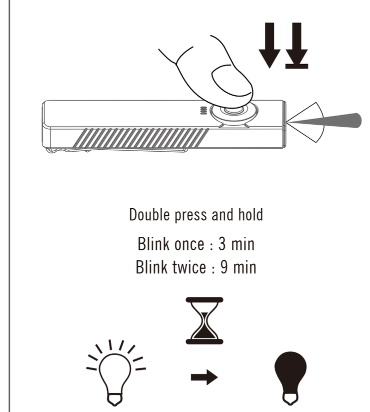

OPERATE IN LASER MODE
Figure 10
ON/ OFF

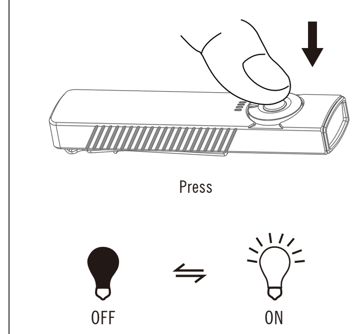

Figure 11
Turn on the white light while the laser on

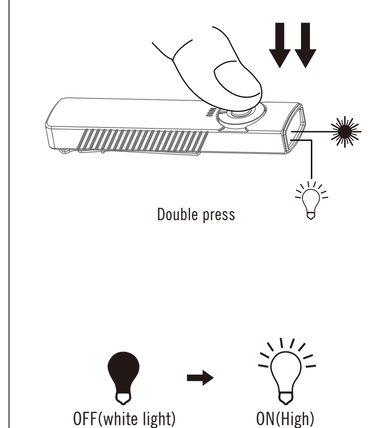

Figure 12
Turn off the white light while the laser on

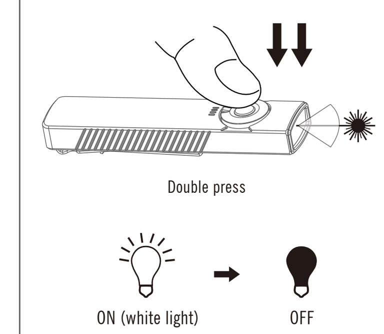

Figure 13
When the laser and white light are turned on at the same time, change the brightness of the white light

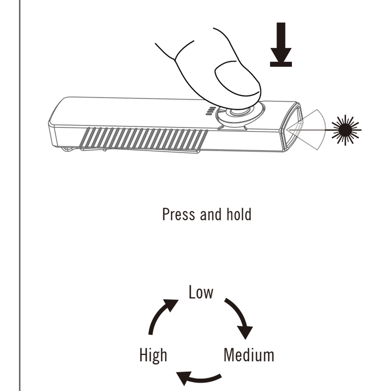

OPERATE IN UV MODE
Figure 14
ON/ OFF

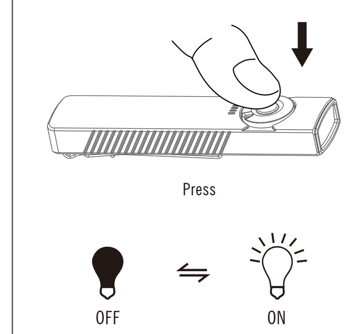

Figure 15
Battery Level Indicator Display

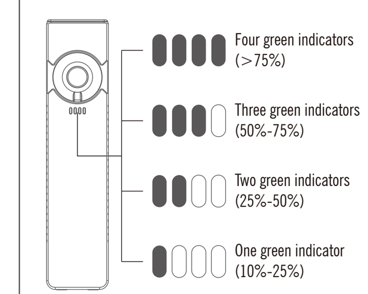

* One red indicator (＜10%)

CONTENTS

(EN) English _ _ _ 01
(CN) 简体中文 _ _ _ 02
(FI) Finnish _ _ _ 03
(NO) Norwegian _ _ _ 04
(SV) Swedish _ _ _ 05
(NL) Nederlands _ _ _ 06
(PL) Polska _ _ _ 07
(DE) Deutsch _ _ _ 09
(HU) Magyarország _ _ _ 10
(RU) Русский _ _ _ 11
(ES) Español _ _ _ 13
(RO) Romanesc _ _ _ 14
(UA) Ukrainian _ _ _ 15
(JP) 日本語 _ _ _ 17
(KR) 한국어 _ _ _ 18
(TH) ไทย _ _ _ 20
(FR) Français _ _ _ 21
(IT) Italiano _ _ _ 23
(SK) Slovenskýjazyk _ _ _ 24
(PT) Português _ _ _ 25

(EN) English

Multi-language dictionary, see Table 3;

1. Please refer to Table 1 and Table 2 for product specifications;

2. Lock/unlock, see Figure 1;

When the light is off, press and hold the button (about 2 seconds) until you see moonlight mode, the laser (Laser mode), or UV light (UV mode) turn on and then quickly off, the flashlight has then been locked out. When the light is locked, press and hold the button (about 1 second) until the flashlight activates moonlight mode, the laser, or UV light, the flashlight will then be unlocked.

3. Charging, see Figure 2;

4. The selector switch mode, see Figure 3;

Rotate the selector clockwise to select white light mode; rotate the selector counterclockwise to switch to UV mode; stop in the middle to switch to laser mode.

5. In the white light mode, the center button operation guide:

5.1 Turn on/off the flashlight, see Figure 4;

Single press the button to turn on and off.

5.2 Moonlight, see Figure 5;

Press and hold for 1s when the light is off, the light will enter moonlight mode.

5.3 TURBO, see Figure 6;

Quickly double press the button to enter Turbo.

5.4 Strobe, see Figure 7;

In the white light mode, press the button three times or more continuously to enter the Strobe mode.

5.5 Change brightness level, see Figure 8;

While the flashlight is on, press and hold the button to cycle through the brightness levels. The order of brightness is low, medium, then high.

5.6 Timed shutdown, see Figure 9;

When the light is on, double press and hold the switch to access the timer settings. A single blink accesses the short timer while two blinks accesses the long timer. The light will automatically turn off when the timer runs its course.

6. Instructions for center button operation in laser mode:

6.1 Turn on/off the laser, see Figure 10;

Single press the button to turn on/off the laser.

6.2 When the laser is on, turn on the high brightness white light, see Figure 11;

With the laser on, double press the center button to activate white light high level.

6.3 When the laser is on, turn off the white light, see Figure 12;

When the laser and white light are on at the same time, double press to turn off the white light, the laser will continue to illuminate;

6.4 When the laser and white light are turned on at the same time, change the brightness of the white light, see Figure 13;

When the laser and white light are on at the same time, press and hold the button to cycle through the brightness levels. The order of brightness is low, medium, then high.

7. In UV mode, turn on/off the flashlight, see Figure 14;

Single press the button to turn on or off the UV light;

8. Battery level indicator display, see Figure 15;

(CN) 简体中文

多语言字典，参见 Table 3；

1. 产品参数参见 Table 1与Table 2；

2. 锁定/解锁，参见Figure 1；

关机状态下，按住按键（约2秒）直至见到月光，激光（Laser模式)或UV光（UV模式）熄灭，手电进入锁键状态。锁定状态下，按住按键（约1秒）直至手电亮起月光，激光或UV光，手电自动解锁。

3. 充电，参见Figure 2；

4. 波轮开关：切换模式，参见Figure 3；

顺时针旋转波轮，选择白光模式；逆时针旋转波轮，切换为UV模式；停在中间切换为激光模式。

5. 白光模式下中心按键操作指引：

5.1 开/关手电，参见Figure 4；

单按按键开、关机。

5.2 月光档，参见Figure 5；

关机模式下长按1s进入月光模式。

5.3 TURBO档，参见Figure 6；

在白光模式下，快速双按按键进入Turbo。

5.4 爆闪，参见Figure 7；

任意非锁定模式下三击或者三次以上连续按压按键，进入Strobe 模式。

5.5 改变亮度，参见Figure 8；

开机状态下，长按按键，输出从当前亮度开始，按月光档或极亮档 -> 低档-> 中档-> 高档-> 低档顺序改变，释放按键时选定亮度。(注意月光档，极亮档不在调光循环序列里)。

5.6 定时关机，参见Figure 9；

手电可设置两种指定的点亮时间: 长定时(9分钟)与短定时(3分钟)。开机后，在当前亮度下，双按按键并保持，输出闪一次为短定时，闪两次为长定时，计时结束自动关机。在计时过程快速双按按键并保持转换定时设置。第一次定时结束后，再次进入定时设置，使用前次定时时长。

6. 激光模式下中心按键操作指引：

6.1 开/关手电，参见Figure 10；

单按按键开、关机。

6.2 在激光开启状态下，进入白光高亮档，参见Figure 11；

在激光开启状态下，双击中心按键打开白光高亮档。

6.3 激光与白光同时打开状态下，关闭白光，参见Figure 12；

当激光与白光同时打开状态下，双击关闭白光，激光会继续发光。

6.4 激光与白光同时打开状态下，改变白光亮度，参

见Figure 13；

当激光与白光同时打开状态下，长按按键白光按照低中高的顺序循环换挡。

7. UV模式下，开/关手电，参见Figure 14；

单按按键开、关机。

8. 电量指示灯说明，参见Figure 15；

(FI) Finnish

Monikielinen sanakirja, katso taulukko 3;

1. Katso tuotetiedot taulukoista 1 ja 2.

2. Näppäinlukko, katso kuva 1;

Valaisimen ollessa sammuksissa, kytke näppäinlukko päälle painamalla virtakytkintä ja pitämällä pohjaan painettuna (n. 2 sekunnin ajan), kunnes Moonlight-, Laser- tai UV-tila välähtää. Avaa näppäinlukko paina kytkintä ja pidä painettuna (n. 1 sekunnin ajan), kunnes Moonlight-, Laser- tai UV-tila kytkeytyy päälle.

3. Lataus, katso kuva 2;

4. Valitsinkytkintila, katso kuva 3;

Säädä valkoista valoa kiertämällä kytkintä myötäpäivään. Käännä kytkintä vastapäivään kytkeäksesi UV-valon käyttöön. Ota Laser-valo käyttöön asettamalla kytkin näiden kahden puoliväliin.

5. Keskimmäisen kytkimen käyttöohjeet valkoista valoa käytettäessä:

5.1 On/Off, katso kuva 4;

Näpäytä kytkintä kerran sytyttääksesi tai sammuttaaksesi valaisimen.

5.2 Moonlight-tila, katso kuva 5;

Valaisimen ollessa sammuksissa, pidä kytkintä painettuna n. 1 sekunnin ajan, jolloin Moonlight-tila kytkeytyy käyttöön.

5.3 TURBO, katso kuva 6;

Tuplaklikkaa kytkintä kytkeäksesi Turbo-tilan käyttöön.

5.4 Strobe, katso kuva 7;

Kun valkoinen valo on käytössä, näpäytä kytkintä vähintään kolmesti kytkeäksesi Strobe-tilan käyttöön.

5.5 Tehotilan säätö, katso kuva 8;

Valaisimen ollessa päällä, pidä kytkintä pohjaan painettuna, jolloin tehotilat vaihtuvat seuraavassa järjestyksessä: Low, Medium, High. Valitse haluttu tehotila käyttöön vapauttamalla kytkin sen kohdalla. (Huomioi, että Moonlight- ja Turbo-tiloja ei säädetä tätä kautta).

5.6 Ajastettu sammutus, katso kuva 9;

Valaisimesta löytyy ajastin, joka kytkee valaisimen pois päältä joko 3 tai 9 minuutin kuluttua ajastimen käyttöönotosta. Valaisimen ollessa päällä, tuplaklikkaa ja toisella klikkauksella pidä katkaisija pohjassa päästäksesi ajastinasetuksiin. 1 välähdys merkitsee, että valittuna on 3 min ajastin, kun taas 2 välähdystä merkitsee 9 min ajastinta.

6. Keskimmäisen kytkimen käyttö Laser-tilassa:

6.1 Laser-tilan On/Off, katso kuva 10;

Näpäytä kytkintä kerran sytyttääksesi tai sammuttaaksesi laser-valon.

6.2 Laser-tilan ollessa käytössä, kytke valkoisen valon High-tila käyttöön, katso kuva 11;

Laser-tilan ollessa käytössä, tuplaklikkaa keskimmäistä kytkintä aktivoidaksesi valkoisen valon.

6.3 Valkoisen valon pois kytkeminen laser-tilassa, katso kuva 12;

Kun sekä laser-valo että valkoinen valo ovat päällä, tuplaklikkaa keskimmäistä kytkintä kytkeäksesi valkoisen valon pois päältä, jolloin laser-valo jää vielä päälle.

6.4 Valkoisen valon kirkkauden säätö silloin, kun sekä laser-valo että valkoinen valo ovat päällä, katso kuva 13;

Laser-valon ja valkoisen valon ollessa yhtäaikaisesti päällä, paina kytkintä ja pidä painettuna, jolloin valkoisen valon tehotilat kiertävät seuraavassa järjestyksessä: Low, Medium, High.

7. UV-tilan On/Off, katso kuva 14;

Näpäytä kytkintä sytyttääksesi tai sammuttaaksesi UV-valon;

8. Akun varauksen indikointivalot, katso kuva 15;

(NO) Norwegian

Flerspråklig ordbok, se tabell 3;

1. Se tabell 1 og tabell 2 for produktparametere;

2. låse/låse opp, se figur 1;

Når lyset er av, trykk og hold knappen (ca. 2 sekunder) til du ser måneskinnmodus, laseren (lasermodus) eller UV-lyset (UV-modus) slås på og deretter raskt av, lommelykten har da blitt låst ute . Når lyset er låst, trykk og hold inne knappen (ca. 1 sekund) til lommelykten aktiverer måneskinnsmodus, laseren eller UV-lyset, lommelykten vil da låses opp.

3. Lading, se figur 2;

4. Velgerbrytermodus, se figur 3;

Drei velgeren med klokken for å velge modus for hvitt lys; vri velgeren mot klokken for å bytte til UV-modus; stopp i midten for å bytte til lasermodus.

5. I hvitt lys-modus, brukerveiledningen for midtknappen:

5.1 Slå på/av lommelykten, se figur 4;

Ett trykk på knappen for å slå på og av.

5.2 Måneskinn, se figur 5;

Trykk og hold i 1 s når lyset er av, lyset går inn i måneskinnsmodus.

5.3 TURBO, se figur 6;

Dobbelttrykk raskt på knappen for å gå inn i Turbo.

5.4 Strobe, se figur 7;

I hvitt lys-modus, trykk på knappen tre ganger eller mer kontinuerlig for å gå inn i Strobe-modus.

5.5 Endre lysstyrkenivå, se figur 8;

Når lommelykten er på, trykk og hold knappen og den vil, fra det nåværende lysstyrkenivået, automatisk gå gjennom Lav, Middels og Høy-modus. Modusen velges når knappen er sluppet. (Merk: måneskinn og turbo er ikke i den automatiske syklusen).

5.6 Tidsinnstilt avstenging, se figur 9;

Lommelykten har en lang (9 minutter) og kort (3 minutter) timer når lyset skal slås av automatisk. Når lyset er på, dobbelttrykk og hold knappen under gjeldende lysstyrkenivå for å få tilgang til timerinnstillingene. Et enkelt blink gir tilgang til den korte

timeren, mens to blink gir tilgang til den lange timeren. Lyset vil automatisk slå seg av når timeren er oppe.

6. Instruksjoner for betjening av midtknapp i lasermodus:

6.1 Slå på/av laseren, se figur 10;

Enkelttrykk på knappen for å slå på og av;

6.2 Når laseren er på, slå på det hvite lyset med høy lysstyrke, se figur 11;

Med laseren på, dobbelttrykk på midtknappen for å aktivere hvitt lys høyt nivå.

6.3 Når laseren er på, slå av det hvite lyset, se figur 12;

Når laseren og det hvite lyset er på samtidig, dobbelttrykk for å slå av det hvite lyset, laseren vil fortsette å lyse;

6.4 Når laseren og det hvite lyset er slått på samtidig, endre lysstyrken til det hvite lyset, se figur 13;

Når laseren og det hvite lyset er på samtidig, trykk og hold knappen for å bla gjennom lysstyrkenivåene. Rekkefølgen av lysstyrke er lav, middels og deretter høy.

7. Slå på/av lommelykten i UV-modus, se figur 14;

Enkelttrykk på knappen for å slå på eller av UV-lyset;

8. Display for batterinivåindikator, se figur 15;

(SV) Swedish

Flerspråkigt uppslagsverk, se tabell 3;

1. Se tabell 1 och 2 för produktspecifikationer

2. Lås/lås upp, se figur 1;

När lampan är släckt, tryck på strömbrytaren och håll den intryckt (ca 2 sekunder) tills du ser att Moonlight-läget, lasern (laserläge) eller UV-ljuset (UV-läge) tänds och sedan snabbt slocknar, då har ficklampan låsts ut. När lampan är låst, tryck och håll in strömbrytaren (ca 1 sekund) till ficklampan aktiverar Moonlight-läget, lasern eller UV-ljuset, ficklampan är då upplåst.

3. Laddning, se figur 3;

4. Läget för väljaromkopplaren, se figur 3;

Vrid väljaren medurs för att välja vitt ljusläge; vrid väljaren moturs för att byta till UV-läge; stanna i mitten för att byta till laserläge.

5. I vitt ljusläge används den mellersta knappen som väljare:

5.1 Tänd/släck ficklampan, se figur 4;

Tryck en gång för att tända och släcka.

5.2 Moonlight-läge, se figur 5;

Tryck och håll in i 1 sekund när ficklampan är släckt för att aktivera Moonlight-läget.

5.3 TURBO, se figur 6;

Tryck på strömbrytaren två gånger för att aktivera Turbo.

5.4 Strobe, se figur 7;

I vitt ljusläge, tryck på strömbrytaren tre eller fler gånger för att aktivera Strobe-läget

5.5 Justering av ljusstyrka, se figur 8;

När ficklampan är tänd, tryck och håll in strömbrtaren så kommer den att, med utgångspunkt från den nuvarande

ljusstyrkan automatiskt genomgå Low, Medium och High-läge. Läget väljs när knappen har släppts. (Observera: Moonlight och Turbo ingår inte i den automatiska cykeln).

5.6 Tidsstyrd avstängning, se figur 9;

Ficklampan har en lång (9 minuter) och kort (3 minuter) timer när ljuset ska släckas automatiskt. När lampan är tänd trycker du två gånger på knappen under den aktuella ljusstyrkan och håller den intryckt för att komma åt timerinställningarna. En enda blinkning ger tillgång till den korta timern medan två blinkningar ger tillgång till den långa timern. Ljuset släcks automatiskt när timern är slut.

6. Instruktioner för användning av mittknappen i laserläge:

6.1 Slå på/av lasern, se figur 10;

Enkeltryck på kanppen för att slå på och av;

6.2 När lasern är påslagen, slå på det vita ljuset med hög ljusstyrka, se figur 11;

När lasern är påslagen trycker du två gånger på mittknappen för att aktivera hög nivå av vitt ljus.

6.3 När lasern är påslagen, stänga av det vita ljuset, se figur 12;

När lasern och det vita ljuset är på samtidigt kan du trycka två gånger för att stänga av det vita ljuset, men lasern fortsätter att lysa;

6.4 När lasern och det vita ljuset är påslagna samtidigt, ändra ljusstyrkan på det vita ljuset, se figur 13;

När lasern och det vita ljuset är på samtidigt trycker du på knappen och håller den intryckt för att växla mellan ljusstyrkorna. Ordningen för ljusstyrkan är Low, Medium och sedan High.

7. Slå på/av I UV-läge, se figur 14;

Enkeltryck på kanppen för att slå på och av UV-läget;

8. Indikator för batterinivå, se figur 15;

(NL) Nederlands

Meertalig woordenboek, zie tabel 3;

1. Zie Tabel 1 en Tabel 2 voor productparameters;

2. Vergrendelen/Ontgrendelen, zie figuur 1;

Wanneer het licht uit is, houdt u de knop ingedrukt (ongeveer 2 seconden) totdat u de maanlichtmodus, de laser (Lasermodus) of het UV-licht (UV-modus) ziet aangaan en vervolgens snel uitschakelen, de zaklamp is dan vergrendeld. Als het licht is vergrendeld, houdt u de knop ingedrukt (ongeveer 1 seconde) totdat de zaklamp de maanlichtmodus, de laser of het UV-licht activeert, de zaklamp is dan ontgrendeld.

3. Opladen, zie figuur 2;

4. De selectieschakelaar mode, zie Figuur 3;

Draai de schakelaar met de klok mee om de witlichtmodus te selecteren; draai de schakelaar tegen de klok in om over te schakelen naar de UV-modus; stop in het midden om over te schakelen naar de lasermodus.

5. De bediening van de middelste knop in de witlichtmodus:

5.1 Zet de zaklamp aan/uit, zie figuur 4;

Druk één keer op de knop om de lamp aan en uit te zetten.

5.2 Maanlicht, zie figuur 5;

Druk en houd de knop 1s ingedrukt als het licht uit is, en het

licht schakelt over naar de maanlicht modus.

5.3 TURBO, zie figuur 6;

Dubbelklik snel op de schakelaar om Turbo in te schakelen.

5.4 Strobe, zie figuur 7;

Vanuit de wit licht modus, de knop drie keer of meerdere keren ononderbroken indrukken om naar de Strobe modus te gaan.

5.5 Verander het helderheidsniveau, zie figuur 8;

Wanneer het licht aan is, houdt u de knop ingedrukt en het licht zal,vanaf het huidige helderheidsniveau automatisch de standen Laag, Middel en Hoog doorlopen. De modus wordt geselecteerd wanneer de knop wordt losgelaten. (Let op: maanlicht en turbo zitten niet in de automatische cyclus).

5.6 Getimede uitschakeling, zie figuur 9;

De zaklamp heeft een lange (9 minuten) en korte (3 minuten) timer wanneer de verlichting automatisch uitgeschakeld wordt. Wanneer de lamp aan is, houd de knop onder het huidige helderheidsniveau tweemaal ingedrukt om toegang te krijgen tot de timerinstellingen. Eén keer knipperen geeft toegang tot de korte timer en twee keer knipperen geeft toegang tot de lange timer. Het licht gaat automatisch uit als de timer is afgelopen.

6. Gebruiksaanwijzing voor de centrale bedieningsknop in de lasermodus:

6.1 In-/uitschakelen van de laser, zie Figuur 10；

Druk één keer op de knop om in en uit te schakelen;

6.2 Schakel, als de laser aan staat, het witte licht met hoge helderheid in, zie Figuur 11;

Wanneer de laser is ingeschakeld, druk tweemaal op de middelste knop om het hoge witte licht te activeren.

6.3 Als de laser aan is, het witte licht uitschakelen, zie Figuur 12;

Als de laser en het witte licht tegelijkertijd branden, druk dan tweemaal op de knop om het witte licht uit te schakelen, de laser blijft branden;

6.4 Als de laser en het witte licht tegelijkertijd zijn ingeschakeld, de helderheid van het witte licht veranderen, zie Figuur 13;

Als de laser en het witte licht gelijktijdig zijn ingeschakeld, houdt u de knop ingedrukt om de helderheidsniveaus te doorlopen. De volgorde van helderheid is laag, middel, dan hoog.

7. In UV-modus, de zaklamp aan/uit zetten, zie Figuur 14;

Druk één keer op de knop om het UV-licht in of uit te schakelen;

8. Weergave van het batterijniveau, zie Figuur 15;

(PL)Polska

Słownik wielojęzykowy, zobacz Tabelę 3;

1. Parametry produktu, zobacz Tabelę 1 i Tabelę 2;

2. Blokowanie/odblokowanie, zobacz Obraz 1;

Kiedy światło jest wyłączone, naciśnij i przytrzymaj przycisk (przez około 2 sekundy), aż uruchomi się tryb moonlight, laser (tryb Lasera) lub światło UV tryb UV), a następnie zgaśnie. Latarka została zablokowana. Aby odblokować, naciśnij i przytrzymaj przycisk (przez około 1 sekundę), aż uruchomi się

tryb moonlight, laser (tryb Lasera) lub światło UV tryb UV)

3. Ładowanie, zobacz Obraz 2;

4. Selektor zmiany trybów, zobacz Obraz 3;

Przekręć selektor w prawo, aby wybrać tryb światła białego, w lewo, aby wybrać tryb światła UV lub ustaw na środku, aby wybrać tryb lasera.

5. Obsługa centralnego przycisku w trybie światła białego:

5.1 Włącz/wyłącz latarkę, zobacz Obraz 4;

Naciśnij przycisk aby włączyć lub wyłączyć latarkę.

5.2 Moonlight, zobacz Obraz 5;

Kiedyś światło jest wyłączone, naciśnij i przytrzymaj przycisk przez 1 sekundę, aż uruchomi się tryb moonlight.

5.3 TURBO, zobacz Obraz 6;

Szybko naciśnij dwukrotnie przycisk, aby włączyć tryb Turbo.

5.4 Stroboskop, zobacz Obraz 7;

W trybyie światła białego, Szybko naciśnij przycisk 3 lub więcej razy, aby włączyć stroboskop.

5.5 Zmiana poziomu jasności, zobacz Obraz 8;

Kiedy latarka jest włączona, naciśnij i przytrzymaj przycisk. Latarka zacznie przełączać się między trybami w kolejności Niski, Średni, Wysoki. Zwolnij przycisk, aby wybrać tryb. (Tryby moonlight oraz Turbo nie są częścią cyklu).

5.6 Czasowe wyłączenie, zobacz Obraz 9;

Latarkę wyposażono w długi (9 minutowy) oraz krótki (3 minutowy) timer, po którego upływie latarka zostanie automatycznie wyłączona. Kiedy latarka jest włączona, naciśnij dwukrotnie przycisk i przytrzymaj przy drugim naciśnięciu, aby przejść do ustawie ń timera. Pojedyncze mrugnięcie oznacza krótki timer, dwa mrugnięcia oznaczają długi timer. Po upływie określonego czasu latarka automatycznie się wyłączy.

6. Obsługa centralnego przycisku w trybie lasera:

6.1 Włączy/wyłącz laser, zobacz Obraz 10;

Naciśnij przycisk aby włączyć lub wyłączyć laser.

6.2 Włączanie Wysokiego poziomu jasności światła białego, kiedy włączony jest laser, zobacz Obraz 11;

Kiedy laser jest włączony, naciśnij dwukrotnie przycisk centralny, aby włączyć tryb wysoki światła białego.

6.3 Wyłączanie światła białego, kiedy laser jest włączony, zobacz Obraz 12;

Kiedy laser i światło białe są włączone jednocześnie, naciśnij dwukrotnie przycisk, aby wyłączyć światło białe pozostawiając przy tym laser włączony.

6.4 Zmiana jasności światła białego, kiedy laser i światło białe są włączone jednocześnie, zobacz Obraz 13;

Kiedy laser i światło białe są włączone jednocześnie, naciśnij i przytrzymaj przycisk, aby zacząć przełączać się pomiędzy trybami światła białego w kolejności niski, średni, wysoki.

7. W trybie UV, włączanie/wyłączanie latarki, zobacz Obraz 14;

Naciśnij przycisk, aby włączyć lub wyłączyć światło UV.

8. Wskaźnik naładowania baterii, zobacz Obraz 15;

(DE)Deutsch

Mehrsprachiges Wörterbuch, siehe Tabelle 3;

1. Produktspezifikationen, siehe Tabelle 1 und Tabelle 2;

2. Sperren/Entsperren, siehe Abbildung 1;

Im ausgeschalteten Zustand den Schalter für ca. 2 Sekunden gedrückt halten, bis sich der Moonlight Modus, der Laser oder das UV Licht einschaltet und dann schnell wieder ausschaltet, um zu signalisieren, dass die Taschenlampe gesperrt wurde. Im gesperrten Zustand den Schalter für ca. 1 Sekunde gedrückt halten, bis die Lampe den Moonlight Modus, den Laser oder das UV Licht aktiviert, um zu signalisieren, dass die Taschenlampe entsperrt wurde.

3. Aufladen, siehe Abbildung 2;

4. Auswahlrad zum Umschalten des Modus, siehe Abbildung 3;

Den Schalter im Uhrzeigersinn drehen, um das weiße Licht auszuwählen; gegen den Uhrzeigersinn drehen, um in das UV Licht zu wechseln; in der Mitte anhalten, um den Laser zu aktivieren.

5. Bedienung des Seitenschalters bei weißem Licht:

5.1 Die Taschenlampe ein-/ausschalten, siehe Abbildung 4;

Den Schalter einmal drücken, um die Lampe ein- oder auszuschalten.

5.2 Moonlight Modus, siehe Abbildung 5;

Im ausgeschalteten Zustand den Schalter 1 Sekunde gedrückt halten, um in den Moonlight Modus zu wechseln.

5.3 TURBO Modus, siehe Abbildung 6;

Den Schalter schnell doppelt drücken, um den Turbo-Modus zu aktivieren.

5.4 Stroboskop Modus, siehe Abbildung 7;

Den Schalter im weißen Licht Modus dreimal oder öfter drücken, um in den Stroboskop Modus zu wechseln.

5.5 Ändern der Helligkeitsstufe, siehe Abbildung 8;

Im eingeschalteten Zustand den Schalter gedrückt halten und die Taschenlampe wechselt von der aktuellen Helligkeitsstufe ausgehend automatisch zwischen den Modi niedrig, mittel und hoch. Den gewünschten Modus durch Loslassen des Schalters auswählen. Bitte beachten: Moonlight und Turbo Modus sind nicht im automatischen Zyklus enthalten.

5.6 Zeitgesteuerte Abschaltung, siehe Abbildung 9;

Die Taschenlampe verfügt über einen langen (9 Minuten) und einen kurzen (3 Minuten) Timer, nach dem die Taschenlampe automatisch ausgeschaltet wird. Im eingeschalteten Zustand den Schalter den Schalter in der aktuellen Helligkeitsstufe zweimal drücken und gedrückt halten, um die Timer-Funktion aufzurufen. Ein einfaches Blinken aktiviert den kurzen Timer, zwei Blinksignale den langen Timer. Die Lampe schaltet sich automatisch aus, wenn der Countdown abgelaufen ist.

6. Bedienung des Seitenschalters im Lasermodus:

6.1 Laser ein-/ausschalten, siehe Abbildung 10；

Den Schalter einmal drücken, um den Laser ein-oder auszuschalten;

6.2 Bei eingeschalteten Laser das weiße Licht mit hoher Helligkeit einschalten, siehe Abbildung 11;

Bei eingeschaltetem Laser den Seitenschalter doppelt drücken, um das weiße Licht mit hoher Helligkeit zu aktivieren.

6.3 Bei eingeschaltetem Laser das weiße Licht ausschalten, siehe Abbildung 12;

Bei gleichzeitig eingeschaltetem Laser und weißem Licht den Schalter doppelt drücken, um das weiße Licht auszuschalten; der Laser leuchtet weiter;

6.4 Bei gleichzeitig eingeschaltetem Laser und weißem Licht die Helligkeit des weißen Lichts einstellen, siehe Abbildung 13;

Bei gleichzeitig eingeschaltetem Laser und weißem Licht den Schalter gedrückt halten, um zwischen den Helligkeitsstufen zu wechseln. Die Reihenfolge der Helligkeitsstufen ist niedrig, mittel, dann hoch.

7. UV Licht ein-/ausschalten, siehe Abbildung 14;

Den Schalter einmal drücken, um das UV Licht ein- oder auszuschalten;

8. Ladestandsanzeige, siehe Abbildung 15;

(HU)Magyarország

Többnyelvű szótár, lásd a 3. táblázatot;

1. Kérjük, tanulmányozza a műszaki adatokat tartalmazó 1. és 2. táblázatot;

2. lezárás/feloldás, lásd az 1. ábrát;

A kikapcsolt állapotban lévő lámpán nyomja le és tartsa nyomva (kb. 2 másodpercig) a gombot, amíg a holdfény mód, a lézer (lézer mód) vagy az UV-fény (UV-mód) bekapcsol, majd gyorsan kikapcsol és a lámpa lezárt állapotba kerül. A lezárt állapotban lévő lámpán tartsa nyomva a gombot (kb. 1 másodpercig), melynek hatására a holdfény mód, a lézer vagy az UV-fény bekapcsol és a lámpa feloldásra kerül.

3. Töltés, lásd a 2. ábrát;

4. Választókapcsoló mód, lásd a 3. ábrát;

A fehér fényű lámpamód kapcsolásához fordítsa a választókapcsolót az óramutató járásának irányába; az UV-mód kapcsolásához forgassa az óramutató járásával ellentétes irányba; a lézer mód kapcsolásához állítsa középre a kapcsolót.

5. A középső gomb használatának módja fehér fényű lámpamódban;

5.1 A lámpa be/ki kapcsolása, lásd a 4. ábrát;

A bekapcsolás és a kikapcsolás a gomb egyszeri megnyomásával végezhető.

5.2 Holdfény mód, lásd az 5. ábrát;

A kikapcsolt állapotban lévő lámpán nyomja le és tartsa nyomva 1 másodpercig a gombot, melynek hatására a lámpa holdfény módra áll.

5.3 TURBÓ, lásd a 6. ábrát;

Kétszeri gyors gombnyomásra a lámpa Turbó módra áll.

5.4 Stroboszkóp, lásd a 7. ábrát;

Fehér fényű lámpamódban nyomja meg egymás után háromszor vagy többször a gombot a lámpa stroboszkóp üzemmódra kapcsolásához.

5.5 A fényerőfokozat megváltoztatása, lásd a 8. ábrát;

A bekapcsolt állapotban lévő lámpán tartsa nyomva a gombot

és a lámpa az aktuális fényerőfokozatról indulva automatikusan végigkapcsol az alacsony, közepes és erős fokozatokon. A fokozat kiválasztása a gomb felengedésével végezhető (Ne feledje, hogy a holdfény és a turbó mód nem szerepel az automatikusan végigkapcsolt fokozatok között).

5.6 Időzített kikapcsolás, lásd a 9. ábrát;

A lámpa egy hosszú (9 perces) és egy rövid (3 perces) időzítésű automatikus kikapcsolás funkcióval rendelkezik. A bekapcsolt állapotban lévő lámpán az aktuális üzemmódban nyomja meg kétszer és tartsa nyomva a gombot az időzítés beállításához. Egyszeri villanás a rövid, kétszeri villanás a hosszú késleltetési funkció aktiválását jelzi. A kiválasztott idő leteltével a lámpa automatikusan kikapcsol.

6. A középső gomb használatának módja lézer üzemmódban:

6.1 A lézer be/ki kapcsolása, lásd a 10. ábrát;

A bekapcsolás és a kikapcsolás a gomb egyszeri megnyomásával végezhető;

6.2 Az erős fehér fényű mód bekapcsolása bekapcsolt lézer esetén, lásd a 11. ábrát;

Bekapcsolt lézer esetén a középső gomb kétszeri megnyomásával aktiválható az erős fehér fény mód.

6.3 A fehér fény kikapcsolása bekapcsolt lézer esetén, lásd a 12. ábrát;

Ha a lézer és a fehér fény egyaránt be van kapcsolva, a kapcsoló kétszeri megnyomásával a fehér fény kikapcsol és a lézer tovább világít;

6.4 Ha a lézer és a fehér fény egyaránt be van kapcsolva, a fehér fény erőssége a 13. ábrán látható módon változtatható meg;

Ha a lézer és a fehér fény egyaránt be van kapcsolva, tartsa nyomva a gombot a fényerőfokozatok ismétlődő sorrendben történő végigkapcsolásához. A fokozatok sorrendje: alacsony, közepes, erős.

7. A lámpa be/ki kapcsolása UV-módban, lásd a 14. ábrát.

Az UV-fény bekapcsolása és kikapcsolása a gomb egyszeri megnyomásával végezhető;

8. Az akkumulátor töltöttségi szintjének kijelzése, lásd a 15. ábrát;

(RU) Русский

Многоязычный словарь, см. таблицу 3;

1. Параметры продукта приведены в таблицах 1 и 2;

2. блокировка/разблокировка, см. рисунок 1;

Когда фонарь выключен, нажмите и удерживайте кнопку (около 2 секунд), пока не увидите режим мунлайт, лазер (режим лазера) или ультрафиолетовый свет (ультрафиолетовый режим) включится, а затем быстро выключится, фонарь перейдет в режим блокировки. Когда фонарь заблокирован, нажмите и удерживайте кнопку (около 1 секунды), пока не активирует режим мунлайт, лазер или ультрафиолетовый свет, после чего фонарь будет разблокирован.

3. Зарядка, см. рис. 2;

4. Селектор переключения режимов см. рис. 3;

Поверните селектор по часовой стрелке, чтобы выбрать режим белого света; поверните селектор против часовой стрелки, чтобы переключиться в режим УФ; остановитесь посередине, чтобы переключиться в режим лазера.

5. В режиме белого света руководство по эксплуатации центральной кнопки:

5.1 Включить/выключить фонарь, см. рисунок 4;

Однократное нажатие кнопки для включения и выключения.

5.2 Режим мунлайт, см. рис. 5;

Когда фонарь выключен, нажмите и удерживайте кнопку в течение 1 секунды, чтобы перейти в режим мунлайт.

5.3 Режим турбо, см. рис. 6;

Быстро дважды нажмите кнопку, чтобы включить режим Турбо.

5.4 Режим стробоскоп, см. рисунок 7;

В режиме белого света нажмите кнопку три раза или более непрерывно, чтобы войти в режим стробоскопа.

В режиме белого света нажмите кнопку три раза или более непрерывно, чтобы войти в режим стробоскопа.

Когда фонарь включен, нажмите и удерживайте кнопку, и начиная с текущего уровня яркости, автоматически переключится между режимами Низкий, Средний и Высокий. Отпустите кнопку, чтобы выбрать режим. (Обратите внимание: режим мунлайт и турбо не входят в автоматический цикл).

5.6 Отключение по времени, см. рис. 9;

Фонарик имеет длинный (9 минут) и короткий (3 минуты) таймер, когда свет нужно автоматически выключить. Когда свет включен, дважды нажмите и удерживайте кнопку под текущим уровнем яркости, чтобы получить доступ к настройкам таймера. Однократное мигание открывает доступ к короткому таймеру, а два мигания — к длинному таймеру. Фонарь автоматически выключится, когда таймер истечет.

6. Инструкции по работе с центральной кнопкой в лазерном режиме:

6.1 Включите/выключите лазер, см. рисунок 10；

Одно нажатие кнопки для включения и выключения;

6.2 Когда лазер включен, включите белый свет высокой яркости, см. рисунок 11;

При включенном лазере дважды нажмите центральную кнопку, чтобы активировать высокий уровень белого света.

6.3 Когда лазер включен, выключите белый свет, см. рисунок 12;

Когда лазер и белый свет включены одновременно, дважды нажмите, чтобы выключить белый свет, лазер будет продолжать работать;

6.4 При одновременном включении лазера и белого света измените яркость белого света, см. рисунок 13;

Когда лазер и белый свет включены одновременно, нажмите и удерживайте кнопку, чтобы переключаться между уровнями яркости. Порядок яркости низкий, средний, затем высокий.

7. В УФ-режиме включить/выключить фонарь, см. рисунок 14;

Нажмите кнопку один раз, чтобы включить или выключить УФ-свет;

8. Дисплей индикатора уровня заряда батареи, см. рис. 15;

(ES) Español

Diccionario multilingüe, consulte la Tabla 3.

1. Consulte las características del producto en la Tabla 1 y la Tabla 2.

2. Bloquear/desbloquear, consulte la Figura 1;

Con la linterna apagada, mantenga presionado el botón durante dos segundos, la linterna se encenderá en el modo de luz de luna, modo láser, o modo UV y luego se apagará quedando bloqueada. Con la linterna bloqueada, mantenga presionado el botón durante un segundo y la linterna quedará desbloqueada y se encenderá en el modo de luz de luna, mode láser y mode UV.

3. Cargando, consulte la Figura 2;

4. Modo del interruptor selector, consulte la Figura 3;

Gire el selector en el sentido de las agujas del reloj para seleccionar el modo de luz blanca; gire el selector en sentido contrario a las agujas del reloj para cambiar al modo UV; deténgase en el medio para cambiar al modo láser.

5. En el modo de luz blanca, la guía de operación del botón central:

5.1 Encender/apagar la linterna, consulte la Figura 4;

Haga un clic en el interruptor para encender/apagar la luz.

5.2 Mode de luz de luna, consulte la Figura 5;

Con la linterna apagada, mantenga presionado el botón durante un segundo, la linterna se encenderá en el modo de luz de luna.

5.3 Modo Turbo, consulte la Figura 6;

Haga doble clic rápidamente en el interruptor para ingresar al modo turbo.

5.4 Modo Estroboscópico, consulte la Figura 7.

Haga triple click sobre el botón lateral para acceder al modo estroboscópico.

5.5 Cambio de nivel de brillo, consulte la Figura 8;

Con la linterna encendida, mantenga presionado el botón y

comenzará desde el nivel de brillo actual, pasará automáticamente por los modos Bajo, Medio y Alto. El modo se selecciona cuando se suelta el botón. (Nota: Modo de luz de luna y Turbo no están en el ciclo automático).

5.6 Temporización, consulte la Figura 9;

La linterna tiene un tiempo largo (9 minutos) y corto (3 minutos) cuando la luz debe apagarse automáticamente. Con la linterna encendida, presione dos veces y mantenga presionado el botón debajo del nivel de brillo actual para acceder a la configuración del temporizador. Un solo parpadeo accede al temporizador corto mientras que dos parpadeos acceden al temporizador largo. La linterna se apagará automáticamente cuando el temporizador termine.

6. Instrucciones para la operación del botón central en el modo láser:

6.1 Encender/apagar el láser, consulte la Figura 10;

Haga un clic en el interruptor para encender/apagar;

6.2 Con el láser encendido, encienda la luz blanca de alto brillo, consulte la Figura 11;

Con el láser encendido, haga doble clic el botón central para activar la luz blanca de alto nivel.

6.3 Con el láser encendido, apague la luz blanca, consulte la Figura 12;

Cuando el láser y la luz blanca estén encendidos al mismo tiempo, presione dos veces para apagar la luz blanca, el láser continuará iluminándose;

6.4 Cuando el láser y la luz blanca estén encendidos al mismo tiempo, cambie el brillo de la luz blanca, consulte la Figura 13;

Cuando el láser y la luz blanca estén encendidos al mismo tiempo, mantenga presionado el botón para recorrer los niveles de brillo. El orden de brillo es bajo, medio y luego alto.

7. En modo UV, encienda/apague la linterna, consulte la Figura 14;

Haga un clic en el interruptor para encender/apagar la UV.

8. Indicador de nivel de batería, consulte la Figura 15;

(RO) Românesc

Dictionar multi-limbi, vezi Tabelul 3;

1. Specificatii produs, vezi Tabelul 1 si 3;

2. Blocare/Deblocare, vezi Figura 1;

Cand lanterna este oprita,, tineti apasat pe buton (in jur de 2 secunde) pana vedeti unul din modurile Moonlight, Laser sau UV, aprinzandu-se si apoi stingandu-se rapid (lanterna este acum blocata). Pentru deblocare tineti apasati butonul pana ce lanterna va porni pe unul dintre modurile de mai sus.

3. Incarcare, vezi Figura 2;

4. Comutator selectie mod, vezi Figura 3;

Rotiti spre dreapta pentru a selecta modul de lumina alba, spre stanga pentru modul de lumina UV sau opriti-va in mijloc pentru a alege modul de lumina laser.

5. In modul de lumina alba, modul de operare a butonului central:

5.1 Aprindere/Inchidere lanterna, vezi Figura 4;

Apasati o singura data butonul pentru a aprinde sau stinge lanterna.

5.2 Mod Moonlight, vezi Figura 5;

Tineti apasat pentru o secunda pe buton cand lanterna este stinsa pentru ca aceasta sa intre in modul moonlight.

5.3 Mod TURBO, vezi Figura 6;

Apasati de doua ori rapid butonul pentru a activa modul TURBO.

5.4 Mod Stroboscop, vezi Figura 7;

In modul de lumina alba, apasati de minim trei ori rapid pentru a intra in modul Stroboscop.

5.5 Nivel de luminozitate, vezi Figura 8;

Cand lanterna este aprinsa, tineti apasat pe buton pentru ca nivelul de luminozitate sa se schimbe in mod ciclic de la mic la mare. Modul este selectat atunci butonul nu mai este apasat. (Retineti: Modurile moonlight si turbo nu sunt moduri ciclice).

5.6 Stingere planificata, vezi Figura 9:

Lanterna are un timer lung (9 minute) si unul scurt (3 minute) pentru ca aceasta sa fie stinsa in mod automat. Cand lanterna este aprinsa, apasati de doua si tineti butonul apasat pentru a accesa setarile timer-ului. Un singur flash acceseaza timer-ul scurt, in timp ce doua flash-uri acceseaza timer-ul lung. Lumina se va stinge automat atunci cand timer-ul ajunge la final.

6. Instructiuni pentru modul de operare a butonului central in modul laser:

6.1 Aprindere/Inchidere laser, vezi Figura 10;

Apasati o singura data pe buton pentru a aprinde/stinge laserul;

6.2 Aprindere lumina alba de luminozitate mare, in timp ce laserul este pornit, vezi Figura 11;

Cand laserul este aprins, apasati de doua ori butonul central pentru a activa lumina alba de intensitate mare.

6.3 Inchidere lumina alba, cand laserul este aprins, vezi Figura 12;

Atunci cand laserul si lumina alba sunt aprinse in acelasi timp, apasati de doua ori pentru a stinge lumina alba, iar laserul va continua sa ilumineze.

6.4 Schimbare luminozitate a luminii albe, in timp ce laserul si lumina alba sunt aprinse in acelasi timp, vezi Figura 13;

Atunci cand laserul si lumina alba sunt aprinse in acelasi timp, tineti apasat pe buton pentru a trece prin nivelurile de luminozitate in mod ciclic.

7. Aprindere/Stingere lanterna, in modul UV, vezi Figura 14;

Apasati o singura data butonul pentru a aprinde/stinge lumina UV;

8. Indicator nivel de baterie, vezi Figura 15;

(UA) Ukrainian

Багатомовний словник, див. Таблицю 3;

1. Будь ласка, дивіться Таблицю 1 та Таблицю 2 для ознайомлення з параметрами продукту;

2. Блокування/розблокування, див. Малюнок 1;

Коли ліхтар вимкнений, натисніть і утримуйте

кнопку (близько 2 секунд), доки ліхтар не увімкнеться режим місячного світла, лазера (режим "Лазер") або ультрафіолетового світла (режим "УФ"), а потім швидко вимкнеться, після чого ліхтар буде заблоковано. Коли ліхтар заблокований, натисніть і утримуйте кнопку (близько 1 секунди), поки ліхтар не увімкнеться в режимі місячного світла, лазера або ультрафіолетового світла, після цього ліхтар буде розблокований.

3. Заряджання, див. Малюнок 2;

4. Перемикач режимів, див. малюнок 3;

Поверніть перемикач за годинниковою стрілкою, щоб вибрати режим білого світіння; поверніть перемикач проти годинникової стрілки, щоб перейти в режим ультрафіолетового світла; зупиніться посередині, щоб перейти в режим лазера.

5. Інструкція з експлуатації центральної кнопки в режимі білого світіння:

5.1 Увімкнення/вимкнення ліхтарика, див. Малюнок 4;

Для ввімкнення та вимкнення натисніть кнопку один раз.

5.2 Режим "Місячне світло", див. Малюнок 5;

Коли ліхтарик вимкнений, натисніть і утримуйте кнопку протягом 1 секунди, ліхтарик перейде в режим місячного світла.

5.3 Режим "Турбо", див. Малюнок 6;

Швидко двічі натисніть кнопку, щоб увійти в режим Турбо.

5.4 Стробоскоп, див. Малюнок 7;

У режимі білого світіння натисніть кнопку поспіль три рази або більше, щоб увійти в режим стробоскопа.

5.5 Зміна рівня яскравості, див. Малюнок 8;

Коли ліхтарик увімкнений, натисніть і утримуйте кнопку. Починаючи з поточного рівня яскравості, ліхтарик автоматично перемикатиметься між низьким, середнім і високим режимами. Режим буде обрано, якщо відпустити кнопку. (Будь ласка, зверніть увагу: місячне світло і турбо не входять до автоматичного циклу).

5.6 Вимкнення за таймером, див. Малюнок 9;

Ліхтарик має довгий (9 хвилин) і короткий (3 хвилини) таймер автоматичного вимкнення. Коли ліхтарик увімкнений, двічі натисніть і утримуйте кнопку, перебуваючи у поточному режимі рівня яскравості, щоб отримати доступ до налаштувань таймера. Одне натискання відкриває доступ до короткого таймера, а два натискання - до довгого. Світло автоматично вимкнеться, коли таймер закінчиться.

6. Інструкції щодо роботи центральної кнопки в режимі лазера:

6.1 Увімкнення/вимкнення лазера, див. Малюнок 10;

Для ввімкнення та вимкнення натисніть кнопку один раз.

6.2 Коли лазер увімкнено, включіть біле світло в режимі високої яскравості, див. Малюнок 11;

Коли лазер увімкнено, двічі натисніть центральну кнопку, щоб переключитись в режим високого рівня яскравості білого світла.

6.3 Вимкнення білого світла при увімкненому лазері, див. Малюнок 12;

Коли лазер і біле світло ввімкнені одночасно, двічі натисніть, щоб вимкнути біле світло, при цьому лазер продовжить світити.

6.4 Зміна рівня яскравості білого світла при одночасному увімкненні лазера та білого світла, див. Малюнок 13;

Коли лазер і біле світло увімкнені одночасно, натисніть і утримуйте кнопку для перемикання рівнів яскравості. Порядок зміни рівня яскравості: низький, середній, високий.

7. Увімкнення/вимкнення ліхтарика в режимі ультрафіолетового світла, див. Малюнок 14;

Одноразове натискання кнопки увімкне або вимкне ультрафіолетове світло.

8. Індикатор рівня заряду батареї, див. Малюнок 15;

(JP) 日本語

多言語辞書はTable 3をご参照ください。

1、製品仕様はTable 1及びTable 2をご参照ください。

2、ロック / ロック解除の方法についてはFigure 1をご参照ください。

ライトがオフになっている状態で、ムーンモード・レーザー・UVモードがオンの後オフになるまで中央のボタンを長押し（約 2 秒間） すると、ロックアウトモードに入ります。ロックアウトモード中は底部の赤いインジケーターが点滅します。 ムーンモード・レーザー・UVモードがオンになるまで、中央のボタンを長押し（約 1 秒間）すると、ロックが解除されます。

3、充電する場合、Figure 2をご参照ください。

4、セレクタースイッチモードについてはFigure 3をご参照ください。

セレクターを時計回りに回すと、白色光モードを選択することができます。セレクターを反時計回りに回すとUVライトに切り替わります。途中で止めると、レーザーモードに切り替わります。

5、白色光モードでの中央のボタンの操作方法:

5.1 フラッシュライトをオン / オフにします。Figure 4をご参照ください。

ボタンを1回押して、オンとオフを切り替わります。

5.2 ムーンライトについてはFigure 5をご参照ください。

ライトがオフになっている状態で1秒間長押しすると、ライトはムーンライトモードに入ります。

5.3 ターボモードについてはFigure 6をご参照ください。

ボタンをすばやく２回押すことで、ターボモードになります。

5.4 ストロボモードについてはFigure 7をご参照ください。

白色光モードでボタンを3回以上連続して押すと、ストロボモードに入ります。

5.5 輝度の変更についてはFigure 8をご参照ください。

懐中電灯がオンになっている状態でボタンを押し続けると、自動的にムーンライト、低、中、高モードで切り替わります。ボタンを離すとモードが選択されます。

5.6 タイマーについてはFigure 9をご参照ください。

ライトを自動的に消灯するモード（タイマー）にしたい場合には、ロングタイマー (9分)とショートタイマー (3分)が搭載されていますので、ライトがオンになっているときに中央のボタンをダブルクリックしてからそのまま押し続けることで、現在の明るさレベルをタイマー設定に切り替えられます。1回の点灯はショートタイマー（3分）、2回はロングタイマー（9分）です。ライトは、タイマー時間が過ぎると自動的に消えます。タイマーがセットされた後、サイドスイッチをダブルクリックしてそのまま押し続けると、タイマー設定を切り替える事が出来ます。最初のタイマーが終了した後、再度タイマー設定を行うと最後に設定されたタイマーでセットされます。

6、レーザーモードでの中央のボタンの操作方法:

6.1 レーザーモードをオン / オフにします。Figure 10をご参照ください。

一回押すとオンまたはオフにできます。

6.2 レーザーがオンにして、高輝度の白色光をオンにします。詳しくはFigure 11をご参照ください。

レーザーをオンにしてから中央のボタンを2回押すと、高輝度の白色光をオンになります。

6.3 レーザーがオフにして、白色光をオフにします。詳しくはFigure 12をご参照ください。

レーザーと白色光が同時に点灯している場合、2回押しで白色光をオフにすると、レーザーは点灯し続けます。

6.4 レーザーと白色光が同時に点灯している場合は、白色光の明るさを変更できます。詳しくはFigure 13をご参照ください。

レーザーと白色光が同時に点灯している場合、ボタンを長押しすると、明るさは低、中、高モードで切り替わります。

7、UVモードでは、オンとオフを切り替わります。詳しくはFigure 14をご参照ください。

ボタンを1回押すと、UVライトをオンまたはオフにできます。

8、バッテリーインジケーターの表示についてはFigure 15をご参照ください。

(KR) 한국어

다른 언어로 해당 단어를 확인하시려면 Table 3를 참고해 주세요

1. 제품의 제원은 Table 1과 2를 참고하세요.

2. 잠금 및 잠금 해제, Figure 1 참고

라이트가 꺼진 상태에서, 문라이트, 레이저 또는 UV 라이트가 켜질 때까지 버튼(약 2초)을 길게 누른 후 라이트가 꺼지면 잠금 모드가 됩니다. 잠금 모드가 된 상태에서 문라이트, 레이저 또는 UV 라이트가 켜질 때까지 버튼(약 1초)을 길게 누르면 잠금이 해제됩니다.

3. 충전하기, Figure 2 참고

4. 셀렉터 스위치 모드, Figure 3 참고

셀렉터 스위치를 시계 방향으로 돌려 화이트 라이트 모드, 시계 반대 방향으로 돌려 UV 모드, 중간에 위치하여 레이저 모드로 전환할 수 있습니다.

5. 화이트 라이트 모드에서, 센터 버튼 작동 방법

5.1 ON/OFF, Figure 4 참고

버튼을 1회 클릭하여 ON/OFF

5.2 문라이트 모드, Figure 5 참고

라이트가 꺼진 상태에서, 버튼을 1초 동안 누른 채로 유지하면 문라이트 모드로 진입합니다.

5.3 터보 모드, Figure 6 참고

빠르게 버튼을 2회 클릭하여 터보 모드에 진입합니다.

5.4 스트로브 모드, Figure 7 참고

화이트 라이트 모드에서, 버튼을 3회 또는 이상 연속 클릭하여 스트로브 모드에 진입합니다.

5.5 밝기 조정, Figure 8 참고

라이트가 켜져 있는 상태에서, 버튼을 누른 채로 유지하면 현재 밝기에서 시작하여 로우 - 미디엄 - 하이 순서로 출력을 변경할 수 있으며,버튼에서 손을 떼면 해당 밝기를 선택할 수 있습니다.

5.6 자동 꺼짐 기능, Figure 9 참고

제품은 긴(9분) 타이머와 짧은(3 분) 타이머 기능이 있습니다. 전원이 켜져 있는 상태에서, 가운데 버튼 두 번 클릭 후 누른 채로 유지하면 타이머 설정에 들어가게 됩니다. 한 번 깜박이면 짧은 타이머에 들어간 것이고 두 번 깜박이면 긴 타이머에 들어가게 된 것입니다. 설정된 시간이 지나고 나면 라이트는 자동으로 꺼집니다.

6. 레이저 모드 시, 센터 버튼 사용

6.1 ON/OFF, Figure 10 참고

버튼을 1회 클릭하여 ON/OFF

6.2 레이저가 켜져 있을 때, 하이 출력 화이트 라이트 켜기, Figure 11 참고

레이저가 켜져 있는 상태에서, 센터 버튼을 2회 클릭하여 하이 출력 화이트 라이트에 진입합니다.

6.3 레이저가 켜져 있을 때, 화이트 라이트 끄기, Figure 12 참고

레이저와 화이트 라이트가 동시에 켜져 있을 때, 버튼을 2회 클릭하면 화이트 라이트는 꺼지고 레이저는 계속 켜져 있습니다.

6.4 레이저와 화이트 라이트가 동시에 켜져 있을 때, 화이트 라이트 밝기 조정하기, Figure 13 참고

레이저와 화이트 라이트가 동시에 켜져 있을 때, 버튼을 누른 채로 유지하면 로우 - 미디엄 - 하이 순서대로 밝기가 변경됩니다.

7. UV 모드에서 ON/OFF 하기, Figure 14 참고

버튼을 1회 클릭하여 UV 라이트를 ON/OFF 합니다.

8. 배터리량 인디케이터, Figure 15 참고

(TH) ไทย

พจนานุกรมหลายภาษา โปรดดู Table 3

1 ข้อมูลจำเพาะผลิตภัณฑ์ โปรดดู Table 1 และ Table 2

2 ล็อก/ปลดล็อก โปรดดู Figure 1

ขณะปิดเครื่อง กดปุ่มค้างไว้ (ประมาณ 2 วินาที) จนกว่าโหมดแสงจันทร์ โหมดเลเซอร์ หรือโหมดยูวีจะสว่างขึ้นและดับลงทันที จากนั้นไฟฉายจะถูกล็อก ในขณะที่ไฟฉายล็อก กดปุ่มค้างไว้ (ประมาณ 1 วินาที) จนกว่าโหมดแสงจันทร์ โหมดเลเซอร์ หรือโหมดยูวีจะสว่างขึ้น จากนั้นไฟฉายจะปลดล็อก

3 วิธีการชาร์จ โปรดดู Figure 2

4 เลือกโหมดสวิตช์ โปรดดู Figure 3

หมุนปุ่มตามเข็มนาฬิกาเพื่อเลือกโหมดแสงสีขาว หมุนปุ่มทวนเข็มนาฬิกาเพื่อเลือกโหมด UV หยุดตรงกลางเป็นโหมดเลเซอร์

5 ในสถานะโหมดแสงสีขาว คำอธิบายการใช้งานปุ่มกลาง

5.1 เปิด/ปิดไฟฉาย โปรดดู Figure 4

กดปุ่มหนึ่งครั้งเพื่อเปิด/ปิดไฟฉาย

5.2 โหมดแสงจันทร์ โปรดดู Figure 5

ขณะปิดเครื่อง กดปุ่มค้างไว้ (ประมาณ 1 วินาที) เพื่อเข้าสู่โหมดแสงจันทร์

5.3 โหมดเทอร์โบโปรดดู Figure 6

ขณะอยู่ในโหมดแสงสีขาว กดปุ่มสองครั้งอย่างรวดเร็ว เพื่อเข้าสู่โหมดเทอร์โบ

5.4 โหมดไฟกระพริบ โปรดดู Figure 7

กดปุ่มสามครั้งหรือมากกว่าอย่างรวดเร็ว เพื่อเข้าสู่โหมดไฟกระพริบ

5.5 ปรับระดับความสว่าง โปรดดู Figure 8

ขณะเปิดเครื่อง กดปุ่มค้างไว้ ระดับความสว่างจะเปลี่ยนเป็นลูปดังนี้ ระดับสว่างต่ำ สว่างกลาง สว่างสูง และสว่างต่ำ และปล่อยปุ่มเพื่อเลือกระดับความสว่าง (หมายเหตุ: โหมดแสงจันทร์และโหมดเทอร์โบไม่รวมอยู่ในลูป)

5.6 ตั้งเวลาถอยหลัง โปรดดู Figure 9

ขณะเปิดเครื่อง กดปุ่มสองครั้งและค้างไว้เพื่อเข้าสู่โหมดตั้งเวลา ไฟจะกระพริบหนึ่งครั้งเมื่อตั้งเวลาถอยหลังสั้น และกระพริบสองครั้งเมื่อตั้งเวลาถอยหลังยาว และไฟจะดับอัตโนมัติเมื่อครบกำหนดเวลาถอยหลัง

6 คำอธิบายการใช้งานปุ่มกลางในโหมดเลเซอร์

6.1 เปิด/ปิดไฟฉาย โปรดดู Figure 10

กดปุ่มหนึ่งครั้งเพื่อเปิด/ปิดไฟฉาย

6.2 เปิดไฟสีขาวระดับสว่างสูง ในโหมดเลเซอร์ โปรดดูFigure 11

ขณะเลเซอร์เปิดอยู่ กดปุ่มกลางสองครั้งเพื่อเปิดไฟสีขาวระดับสว่างสูง

6.3 เหมือนทั้งเปิดแสงเลเซอร์และแสงสีขาว วิธีปิดแสงสีขาว โปรดดู Figure 12

ขณะเลเซอร์และไฟสีขาวระดับสว่างสูงเปิดพร้อมกัน กดปุ่มสองครั้งเพื่อปิดไฟสีขาว และไฟเลเซอร์จะยังคงเปิดอยู่

6.4 ปรับระดับความสว่างไฟสีขาว ขณะเลเซอร์และไฟสีขาวระดับสว่างสูงเปิดพร้อมกัน โปรดดู Figure 13

ขณะเลเซอร์และไฟสีขาวระดับสว่างสูงเปิดพร้อมกัน กดปุ่มค้างไว้ ระดับความสว่างจะเปลี่ยนเป็นลูปดังนี้ ระดับสว่างต่ำ สว่างกลาง สว่างสูง และสว่างต่ำ และปล่อยปุ่มเพื่อเลือกระดับความสว่าง

7 เปิด/ปิด ในโหมดยูวี โปรดดู Figure 14

กดปุ่มหนึ่งครั้งเพื่อเปิด/ปิดไฟยูวี

8 คำอธิบายแสดงสถานะแบตเตอรี่ โปรดดู Figure 15

(FR) Français

Dictionnaire multi-langues, voir Table 3 ;

1. Caractéristiques du produit, voir Table 1 et Table 2 ;

2. Verrouillage/déverrouillage, voir Figure 1 ;

Lorsque la lampe est éteinte, maintenez enfoncé le bouton (environ 2 secondes) jusqu'à ce que vous voyiez le mode Luciole, le laser (mode laser) ou l'éclairage UV (mode UV) s'allumer puis s'éteindre rapidement, la lampe est alors verrouillée. Lorsque la lampe est verrouillée, maintenez enfoncé le bouton (environ 1 seconde) jusqu'à ce que la lampe active le mode Luciole, le laser ou l'éclairage UV, la lampe est alors déverrouillée.

3. Chargement, voir Figure 2 ;

4. Sélectionner le mode, voir Figure 3 ;

Tournez le sélecteur dans le sens des aiguilles d'une montre pour sélectionner le mode lumière blanche ；tournez le sélecteur dans le sens inverse des aiguilles d'une montre pour passer en mode UV; arrêtez le sélecteur au milieu pour passer en mode laser.

5. En mode lumière blanche, guide d'utilisation du bouton central :

5.1 Allumer/éteindre la lampe, voir Figure 4 ;

Une simple pression sur le bouton permet d'allumer et d'éteindre la lampe.

5.2 Mode Luciole, voir Figure 5 ;

Appuyez sur le bouton et maintenez-le enfoncé pendant 1s lorsque la lampe est éteinte, la lampe entrera en mode Luciole.

5.3 Mode TURBO, voir Figure 6 ;

Appuyez deux fois rapidement sur le bouton pour entrer en mode Turbo.

5.4 Stroboscope, voir Figure 7 ;

En mode lumière blanche, appuyez sur le bouton trois fois ou plus en continu pour entrer en mode Stroboscope.

5.5 Modifier le niveau de luminosité, voir Figure 8 ;

Lorsque la lampe est allumée, appuyez et maintenez l'interrupteur latéral pour automatiquement faire défiler les modes Faible, Moyen, et Haut. Le mode est sélectionné lorsque l'interrupteur latéral est relâché. (Remarque : les modes Luciole et Turbo ne font pas partie du cycle automatique.)

5.6 Minuterie, voir Figure 9 ;

La lampe dispose d'une minuterie longue (9 minutes) et d'une minuterie courte (3 minutes) lorsqu'elle doit être éteinte automatiquement. Lorsque la lampe est allumée, double-cliquez et maintenez enfoncé l'interrupteur latéral sous l'indicateur de niveau de luminosité pour accéder aux réglages de la minuterie. Un seul clignotement permet d'accéder à la minuterie courte tandis que deux clignotements permettent d'accéder à la minuterie longue. La lampe s'éteindra automatiquement lorsque la minuterie sélectionnée sera écoulée. Après que la minuterie ait été réglée, double-cliquez et maintenez enfoncé l'interrupteur latéral pour commuter les réglages de la minuterie. Lorsque la minuterie est écoulée et que l'utilisateur est sur le point d'entrer à nouveau dans la minuterie, la lampe reviendra au dernier réglage de minuterie.

6. Instructions pour le fonctionnement du bouton central en mode laser :

6.1 Allumer/éteindre le laser, voir Figure 10 ;

Appuyez une fois sur le bouton pour allumer et éteindre le laser ;

6.2 Lorsque le laser est allumé, allumer la lumière blanche en haute luminosité, voir Figure 11 ;

Avec le laser allumé, appuyez deux fois sur le bouton central pour activer la lumière blanche en mode Haut.

6.3 Lorsque le laser est allumé, éteindre la lumière blanche, voir Figure 12 ;

Lorsque le laser et la lumière blanche sont allumés en même temps, appuyez deux fois sur le bouton pour éteindre la lumière blanche, le laser restera allumé ;

6.4 Lorsque le laser et la lumière blanche sont allumés en même temps, modifier la luminosité de la lumière blanche, voir Figure 13 ;

Lorsque le laser et la lumière blanche sont allumés en même temps, maintenez le bouton enfoncé pour faire défiler les niveaux de luminosité. L'ordre de luminosité est Faible, Moyen, puis Haut.

7. En mode UV, allumer/éteindre la lampe, voir Figure 14 ;

Appuyez une fois sur le bouton pour allumer ou éteindre la lampe ;

8. Affichage de l'indicateur de niveau de batterie, voir Figure 15 ;

(IT)Italiano

Dizionario multilingua, vedi Tabella 3;

1. Fare riferimento alla Tabella 1 e alla Tabella 2 per i parametri del prodotto;

2. Bloccare/Sbloccare, vedere Figura 1;

Quando la luce è spenta, tieni premuto il pulsante (circa 2 secondi) finché non vedi la modalità al chiaro di luna, il laser (modalità laser) o la luce UV (modalità UV) si accendono e poi si spengono rapidamente, la torcia è stata quindi bloccata . Quando la luce è bloccata, tieni premuto il pulsante (circa 1 secondo) fino a quando la torcia non attiva la modalità luce lunare, il laser o la luce UV, quindi la torcia verrà sbloccata.

3. Ricarica, vedere Figura 2;

4. La modalità del selettore, vedere la Figura 3;

Ruotare il selettore in senso orario per selezionare la modalità luce bianca; ruotare il selettore in senso antiorario per passare alla modalità UV; fermati a metà per passare alla modalità laser.

5. In modalità luce bianca, la guida operativa del pulsante centrale:

5.1 Accendere/spegnere la torcia, vedi Figura 4;

Premere una volta il pulsante per accendere e spegnere.

5.2 Moonlight, vedi Figura 5;

Tenere premuto per 1 secondo quando la luce è spenta, e la luce entrerà in modalità chiaro di luna.

5.3 TURBO, vedi Figura 6;

Premi rapidamente due volte il pulsante per entrare in Turbo.

5.4 Strobo, vedere Figura 7;

Nella modalità luce bianca, premere il pulsante tre volte o più continuamente per accedere alla modalità strobo.

5.5 Modificare il livello di luminosità, vedere Figura 8;

Quando la torcia è accesa, tieni premuto il pulsante e si attiverà, partendo dal livello di luminosità attuale, passa automaticamente tra le modalità Bassa, Media e Alta. La modalità viene selezionata quando il pulsante è stato rilasciato. (Nota: Moonlight e Turbo non sono nel ciclo automatico).

5.6 Spegnimento temporizzato, vedi Figura 9;

La torcia ha un timer lungo (9 minuti) e breve (3 minuti) quando la luce deve essere spenta automaticamente. Quando la luce è accesa, premi due volte e tieni premuto il pulsante sotto il livello di luminosità corrente per accedere alle impostazioni del timer. Un singolo lampeggio accede al timer breve mentre due lampeggi accedono al timer lungo. La luce si spegnerà automaticamente quando il timer è terminato.

6. Istruzioni per il funzionamento del pulsante centrale in modalità laser:

6.1 Accendere/spegnere il laser, vedere Figura 10;

Premere una volta il pulsante per accendere e spegnere;

6.2 Quando il laser è acceso, accendere la luce bianca ad alta luminosità, vedere Figura 11;

Con il laser acceso, premi due volte il pulsante centrale per attivare il livello alto della luce bianca.

6.3 Quando il laser è acceso, spegnere la luce bianca,

vedere Figura 12;

Quando il laser e la luce bianca sono accesi contemporanea-mente, premere due volte per spegnere la luce bianca, il laser continuerà a illuminarsi;

6.4 Quando il laser e la luce bianca sono accesi contemporaneamente, modificare la luminosità della luce bianca, vedere Figura 13;

Quando il laser e la luce bianca sono accesi contemporanea-mente, tenere premuto il pulsante per scorrere i livelli di luminosità. L'ordine di luminosità è basso, medio, poi alto.

7. In modalità UV, accendere/spegnere la torcia, vedere Figura 14;

Premere una volta il pulsante per accendere o spegnere la luce UV;

8. Display dell'indicatore del livello della batteria, vedere Figura 15;

(SK)Slovenskýjazyk

Viacjazyčný slovník, pozri tabuľku 3;

1. Parametre produktu nájdete v tabuľke 1 a tabuľke 2;

2. Uzamknutie/odomknutie, pozri obrázok 1;

Keď je svetlo vypnuté, stlačte a podržte tlačidlo (približne 2 sekundy), kým neuvidíte režim mesačného svitu, laser (režim laser) alebo UV svetlo (režim UV) sa zapne a potom rýchlo zhasne, baterka sa potom zablokuje . Keď je svetlo zablokované, stlačte a podržte tlačidlo (asi 1 sekundu), kým baterka neaktivuje režim mesačného svitu, laser alebo UV svetlo, baterka sa potom odomkne.

3. Nabíjanie, pozri obrázok 2;

4. Režim prepínača, pozri obrázok 3;

Otáčaním voliča v smere hodinových ručičiek vyberte režim bieleho svetla; otáčaním voliča proti smeru hodinových ručičiek prepnete do režimu UV; zastavte v strede a prepnite sa do laserového režimu.

5. V režime bieleho svetla sprievodca ovládaním stredného tlačidla:

5.1 Zapnutie/vypnutie baterky, pozri obrázok 4;

Jedným stlačením tlačidla zapnete a vypnete.

5.2 Mesačný svit, pozri obrázok 5;

Stlačte a podržte na 1 s, keď je svetlo vypnuté, svetlo prejde do režimu mesačného svitu.

5.3 TURBO, pozri obrázok 6;

Rýchlym dvojitým stlačením tlačidla vstúpite do Turbo.

5.4 Stroboskop, pozri obrázok 7;

V režime bieleho svetla stlačte tlačidlo trikrát alebo viackrát nepretržite, aby ste vstúpili do režimu Strobe.

5.5 Zmena úrovne jasu, pozri obrázok 8;

Keď je baterka zapnutá, stlačte a podržte tlačidlo a počnúc od aktuálnej úrovne jasu automaticky prepínajte medzi režimami Nízky, Stredný a Vysoký. Režim sa vyberie po uvoľnení tlačidla. (Upozor ň ujeme, že mesačný svit a turbo nie sú v automatickom cykle).

5.6 Časované vypnutie, pozri obrázok 9;

Baterka má dlhý (9 minút) a krátky (3 minúty) časovač, kedy je potrebné svetlo automaticky vypnúť. Keď je svetlo zapnuté, dvakrát stlačte a podržte tlačidlo pod aktuálnou úrov ň ou jasu, čím získate prístup k nastaveniam časovača. Jedno bliknutie sprístupní krátky časovač a dve bliknutia sprístupní dlhý časovač. Po uplynutí časovača sa svetlo automaticky vypne.

6. Pokyny na obsluhu stredného tlačidla v laserovom režime:

6.1 Zapnite/vypnite laser, pozri obrázok 10;

Jedným stlačením tlačidla zapnete a vypnete;

6.2 Keď je laser zapnutý, zapnite biele svetlo s vysokým jasom, pozri obrázok 11;

Keď je laser zapnutý, dvojitým stlačením stredného tlačidla aktivujete vysokú úrove ň bieleho svetla.

6.3 Keď je laser zapnutý, vypnite biele svetlo, pozri obrázok 12;

Keď je laser a biele svetlo zapnuté súčasne, dvojitým stlačením biele svetlo vypnete, laser bude naďalej svietiť;

6.4 Keď je laser a biele svetlo zapnuté súčasne, zmeňte jas bieleho svetla, pozri obrázok 13;

Keď je laser a biele svetlo zapnuté súčasne, stlačením a podržaním tlačidla môžete prepínať medzi úrov ň ami jasu. Rad jasu je nízky, stredný a potom vysoký.

7. V režime UV zapnite/vypnite baterku, pozri obrázok 14;

Jedným stlačením tlačidla zapnete alebo vypnete UV svetlo;

8. Displej indikátora úrovne nabitia batérie, pozri obrázok 15;

(PT)Português

Dicionário multilingue, consulte a Tabela 3;

1. Consulte a Tabela 1 e 2 para conhecer os parâmetros do produto;

2. bloquear/desbloquear, consulte a Figura 1;

Quando a luz estiver apagada, mantenha o botão pressionado (cerca de 2 segundos) até ver o modo de luar, o laser (modo Laser) ou a luz UV (modo UV) acender e depois apagar rapidamente, a lanterna foi então bloqueada. Quando a luz estiver bloqueada, mantenha o botão pressionado (cerca de 1 segundo) até a lanterna ativar o modo de luar, o laser ou a luz UV; a lanterna será então desbloqueada.

3. Carregamento, consulte a Figura 2;

4. O modo de comutação do seletor, consulte a Figura 3;

Rode o seletor no sentido dos ponteiros do relógio para selecionar o modo de luz branca; rode o seletor no sentido contrário ao dos ponteiros para mudar para o modo UV; pare no meio para mudar para o modo laser.

5. No modo de luz branca, o guia de operação do botão central:

5.1 Ligar/desligar a lanterna, consulte a Figura 4;

Pressione o botão uma vez para ligar e desligar.

5.2 Luz da lua, consulte a Figura 5;

Mantenha pressionado durante 1s quando a luz estiver desligada e a luz entrará no modo de luar.

5.3 TURBO, consulte a Figura 6;

Pressione duas vezes rapidamente o botão para entrar no modo Turbo.

5.4 Estroboscópico, consulte a Figura 7;

No modo de luz branca, pressione o botão três vezes ou mais continuamente para entrar no modo Estroboscópico.

5.5 Alterar o nível de brilho, consulte a Figura 8;

Quando a lanterna está ligada, mantenha o botão pressionado e, começando a partir do nível de brilho atual, irá alternar entre os modos Baixo, Médio e Alto por sequência. O modo é selecionado quando o botão for liberto. (Note: luar e turbo não estão incluídos no ciclo automático).

5.6 Encerramento cronometrado, consulte a Figura 9;

A lanterna tem um temporizador longo (9 minutos) e curto (3 minutos) quando a luz precisa de ser automaticamente desligada. Quando a luz estiver acesa, pressione duas vezes e mantenha pressionado o botão sob o nível de brilho atual para aceder às definições do temporizador. Uma única intermitência acede ao temporizador curto e duas intermitências acedem ao temporizador longo. A luz desliga-se automaticamente quando o temporizador termina.

6. Instruções para o funcionamento do botão central no modo laser:

6.1 Ligar/desligar o laser, consulte a Figura 10 ;

Pressione o botão uma vez para ligar e desligar;

6.2 Quando o laser estiver ligado, ligue a luz branca de alto brilho, consulte a Figura 11;

Com o laser ligado, pressione duas vezes o botão central para ativar a luz branca de nível elevado.

6.3 Quando o laser estiver ligado, desligar a luz branca, consulte a Figura 12;

Quando o laser e a luz branca estão ligados ao mesmo tempo, pressione duas vezes para desligar a luz branca, o laser continuará aceso;

6.4 Quando o laser e a luz branca estão ligados ao mesmo tempo, alterar o brilho da luz branca, consulte a Figura 13;

Quando o laser e a luz branca estão ligados ao mesmo tempo, mantenham o botão pressionado para percorrer os níveis de brilho. A ordem de luminosidade é baixa, média e alta.

7. No modo UV, ligar/desligar a lanterna, consulte a Figura 14;

Pressione o botão uma vez para ligar ou desligar a UV luz;

8. Ecrã indicador do nível da bateria, consulte a Figura 15;

Table 3
Multi-language dictionary

EN	Moonlight	Low	Medium	High	Turbo	Strobe	Press	Double press	Press and hold	Triple press	Blink once	Blink twice	UV Light	White Light	Laser	Selector	Button	Mode change	Double press and hold
CN	月光档	低档	中档	高档	极亮档	爆闪	单击	双击	长按	三击	闪烁一次	闪烁二次	紫外线光	白光	激光	波轮开关	按键	模式转换	双击按住
FI	Moonlight-tila	Low-tila	Medium-tila	High-tila	Turbo-tila	Strobo	Napauta	Kaksoisnapauta	Paina ja pidä painettuna	Kolmoisnapauta	Vilkuta kerran	Vilkuta kaksi kertaa	UV-valo	Valkoinen valo	Laser	Valitsin	Painike	Tilan vaihto	Paina kahdesti ja pidä painettuna
NO	Moonlight modus	Lav modus	Medium modus	Høy modus	Turbo modus	Blink modus	Trykk	Trykk to ganger	Hold inne	Trykk tre ganger	Blink en gang	Blink to ganger	UV-lys	Hvitt lys	Laser	Modusvelger	Knapp	Modusendring	Dobbelttrykk og hold
SV	Moonlight läge	Lågläge	Mellanläge	Högt läge	Turboläge	Blixt läge	Tryck	Dubbeltryck	Tryck och håll	Trippel Tryck	Blinka en gång	Blinka två gånger	UV-ljus	Vitt ljus	Laser	Lägesväljare	Knapp	Lägesändring	Dubbeltryck och håll
NL	Maanlicht modus	Lage Modus	Gemiddelde Modus	Hoge Modus	Turbo Modus	Stroboscoop	Druk	Dubbel drukken	Houd ingedrukt	Driemaal drukken	Knipper één keer	Knipper twee keer	(UV)Ultraviolet licht	Wit licht.	Laser	Schakelaar	Knop	Modus wijzigen	Dubbel ingedrukt houden
PL	Tryb moonlight	Tryb niski	Tryb średni	Tryb wysoki	Tryb turbo	Strobe	Naciśnij	Naciśnij dwa razy	Naciśnij i przytrzymaj	Naciśnij trzy razy	Mruga raz	Mruga dwa razy	światło UV	światło białe	Laser	Selektor	Przycisk	Zmiana trybu	Naciśnij dwukrotnie i przytrzymaj
DE	Moonlight-Modus	Niedriger Modus	Mittlerer Modus	Hoher Modus	Turbo-Modus	Strobe	Drücken	Zweimal drücken	Gedrückt halten	Dreimal drücken	Blinkt einmal	Blinkt zweimal	UV Licht	Weißes Licht	Laser	Wahlrad	Taste	Moduswechsel	Doppelt drücken und halten
HU	Holdfény mód	Alacsony mód	Közepes mód	Magas mód	Turbó mód	Stroboszkóp	Megnyomás	Dupla megnyomás	Nyomva tartás	Tripla megnyomás	Egy pislogás	Két pislogás	UV fény	fehér fény	lézer	választó tárcsa	Gomb	Módváltás	Nyomja meg kétszer és tartsa lenyomva
RU	Режим мунлайт	Минимальный режим	Средний режим	Максимальный режим	Турбо режим	Режим стробоскоп	Нажмите	Двойное нажатие	Нажмите и удерживайте	Тройное нажатие	Мигание один раз	Мигание два раза	Ультрафиолет	белый свет	лазер	переключатель	Кнопка	Изменение режима	Дважды нажмите и удерживайте
ES	Modo de luz de luna	Modo de potencia baja	Modo de potencia media	Modo de potencia alta	Modo turbo	Estroboscópico	Presione	Presione dos veces	Mantenga presionado	Presione tres veces	Parpadee una vez	Parpadee dos veces	Luz UV	luz blanca	láser	Selector	Botón	Cambio de modalidad	Pulsar dos veces y mantener
RO	Mod de veghe	Mod mic	Mod mediu	Mod mare	Mod turbo	Stroboscop	Apăsare	Apăsare dublă	Apăsați și mențineți apăsat	Apăsare triplă	Clipește o dată	Clipește de două ori	Lumina uv	Lumina alba	laser	buton selector	Buton	Schimbarea modului	Apăsați de două ori și mențineți apăsat
UA	Режим Moonlight	Режим Low	Режим Medium	Режим High	Турбо-режим	Режим стробоскопа	Прес	Подвійне натискання	Натисніть і утримуйте	Потрійне натискання	Один раз моргнути	Двічі моргнути	ультрафіолетове світло	біле світло	лазер	Перемикач	Кнопка	Зміна режиму	Двічі натисніть і утримуйте
JP	ムーンライトモード	ローモード	メディアムモード	ハイモード	ターボモード	ストロボモード	プレス	ダブルプレス	押したまま	トリプルプレス	一度点滅	二度点滅	UVライト	ホワイトライト	レーザー	セレクタースイッチ	ボタン	モード変更	ダブルクリックしてそのまま押し続ける
KR	문라이트 모드	로우 모드	미디엄 모드	하이 모드	터보 모드	스트로브	누르기	2번 누르기	길게 누르기	3번 누르기	1번 깜빡임	2번 깜빡임	UV 라이트	화이트 라이트	레이저	셀렉터	버튼	모드 변경	두 번 길게 누르기
TH	โหมดแสงจันทร์	สว่างต่ำ	สว่างกลาง	สว่างสูง	โหมดเทอร์โบ	โหมดไฟกระพริบ	กด	กดสองครั้ง	กดค้างไว้	กดสามครั้ง	กะพริบหนึ่งครั้ง	กะพริบสองครั้ง	แสงสว่าง UV	แสงสีขาว	เลเซอร์	เลือกโหมดสวิตช์	ปุ่ม	เปลี่ยนโหมด	กดสองครั้งค้างไว้
FR	Mode Luciole	Mode Faible	Mode Moyen	Mode Haut	Mode Turbo	Stroboscope	Appuyer	Double pression	Appuyer et maintenir	Triple pression	Clignote une fois	Clignote deux fois	Lumière UV	Lumière blanche	Laser	Sélecteur	Bouton	Changement de mode	Appuyez deux fois et maintenez
IT	Modalità chiaro di luna	Modalità bassa	Modalità media	Modalità alta	Modalità Turbo	Strobo	Premere	Premere due volte	Premere e tenere premuto	Premere tre volte	Lampeggia una volta	Lampeggia due volte	Luce UV	Luce bianca	Laser	Selettore	Pulsante	Cambio di modalità	Premi due volte e tieni premuto
SK	mesačný svit	slaby režim	stredný režim	vysoky režim	turbo režim	stroboskop	Stlačenie	Dvojité stlačenie	Stlačenie a podržanie	Trojité stlačenie	Jedno žmurknutie	Dve žmurknutia	UV svetlo	biele svetlo	Laser	Volič	Gumb	Sprememba načina	Dvakrat pritisnite in držite
PT	Modo Luar	Modo baixo	Modo Médio	Modo alto	Modo turbo	Strobo	Pressionar	Pressionar duas vezes	Manter pressionado	Pressionar três vezes	Piscar uma vez	Piscar duas vezes	Luz UV	Luz branca	Laser	Seletor	Botão	mudança de modo	Pressione duas vezes e segure

WARRANTY

Within 30 days of purchase: Contact the original seller for repair or replacement.

Within 2 years of purchase: Contact Olight for repair or replacement.

MCC: One year.

This warranty does not cover normal wear and tear, modifications, misuse, disintegrations, negligence, accidents, improper maintenance, or repair by anyone other than an Authorized retailer or Olight itself.

USA Customer Support: cs@olightstore.com

Global Customer Support:
contact@olightworld.com

Visit **www.olightworld.com** to see our complete product line of portable illumination tools.

Dongguan Olight E-Commerce Technology Co., Ltd.
4th Floor, Building 4, Kegu Industrial Park, No 6 Zhongnan Road, Changan Town, Dongguan City, Guangdong, China.

Made in China

3.4000.0602 B. 08, 08, 2023